Комод 5 ящиков
Схема сборки

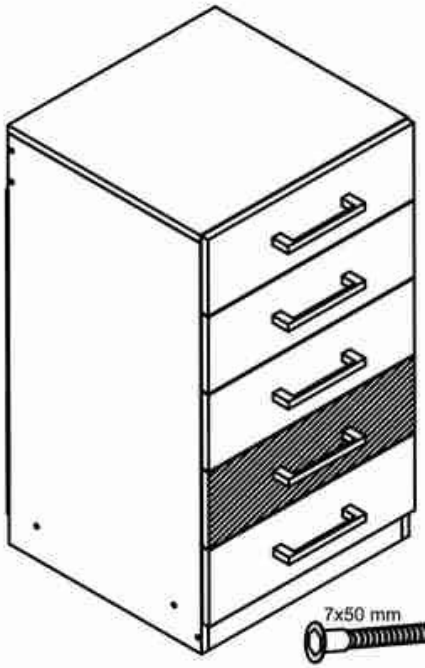

1.(КА1) Правая стенка комод	804*448*16 - 1шт.
2.(КА2) Левая стенка комод	804*448*16 - 1шт.
3.(КА4) Накладка ящика	436*149*16 - 4шт.
4.(КА3) Верхняя крышка комода	440*448*16 - 1шт.
5.(КА5) Цоколь	408*60*16 - 1шт.
6.(КА6) Нижняя крышка комода	408*448*16 - 1шт.
7.(КА7) Жесткость	408*128*16 - 1шт.
8.(КА9) Левая стенка ящика	400*90*16 - 5шт.
9.(КА9_1) Правая стенка ящика	400*90*16 - 5шт.
10.(КА11) Задняя стенка ящика	390*90*16 - 5шт.
11.(КА4) Накладка ящика (цвет)	436*149*16 - 1шт.
12.(КА12)Задняя стенка ДВПО	630*218*4 - 2шт
13.(КА8) Дно ящика ДВПО	380*406*4 - 5 шт.
*** Планка соединительная 600 мм	- 1шт.

x20



x20



x38

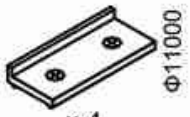

x 4

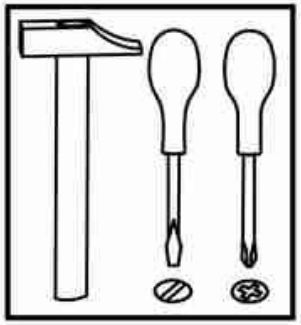



x1

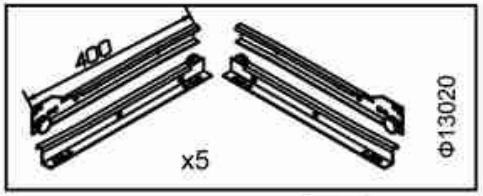

x5

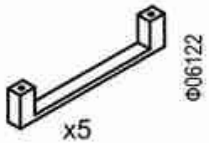

x5



x10

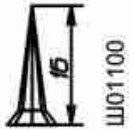

x30

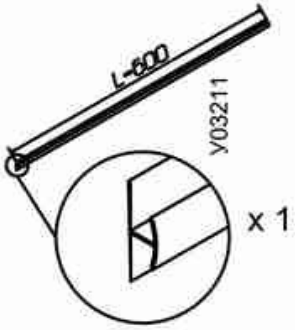

x 1



x24



x24



x74



x24

Для более быстрой и качественной сборки изделий, рекомендуем пользоваться услугами специалистов.

Предприятие изготовитель оставляет за собой право на замену фурнитуры и комплектующих.

1

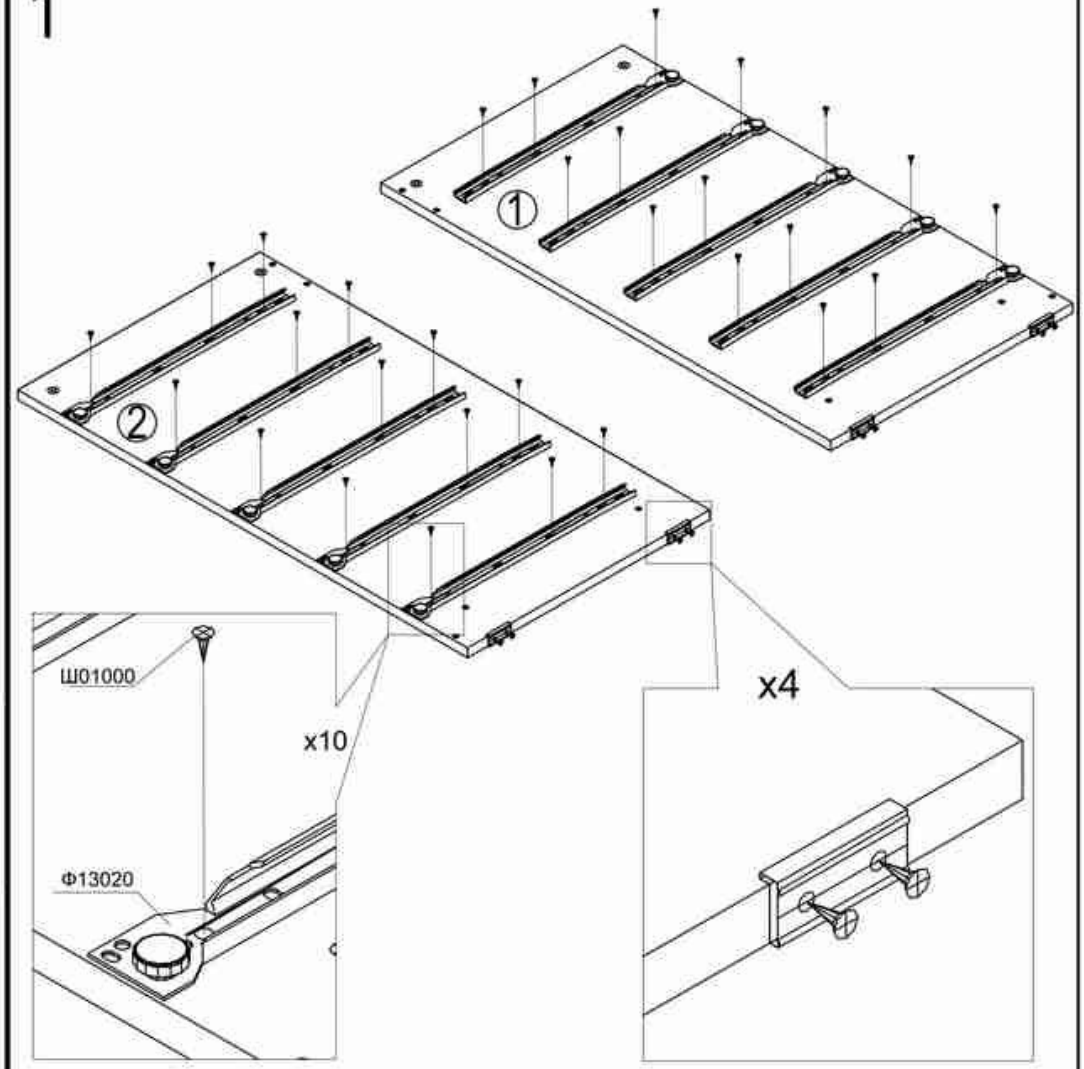

ООО «Мебель торг плюс»

Mebeltp.ru

2

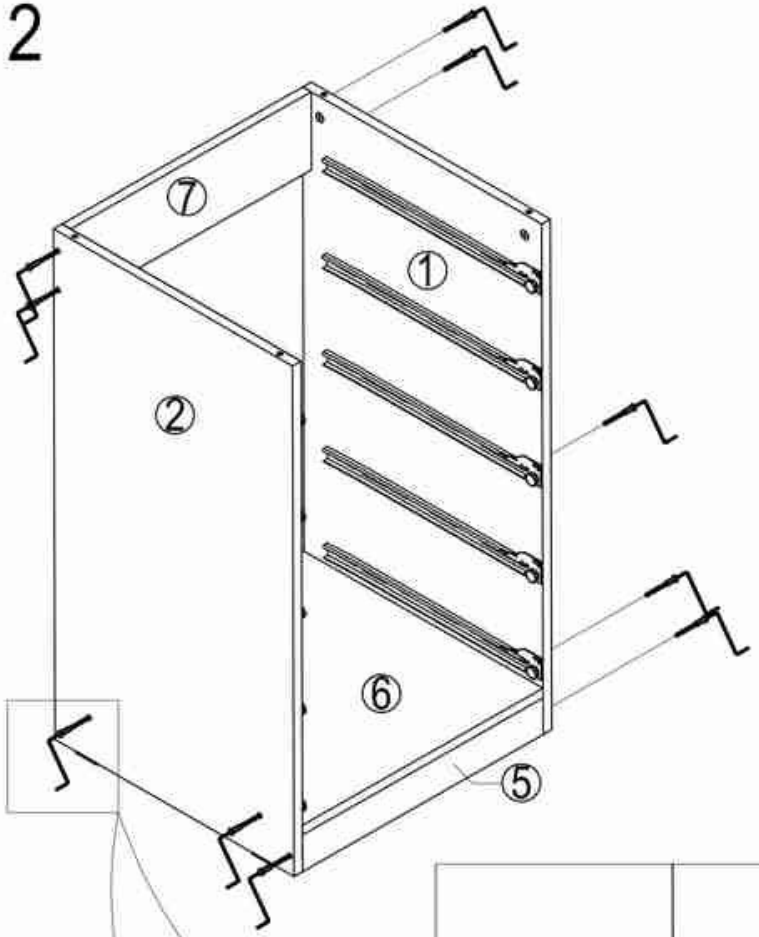

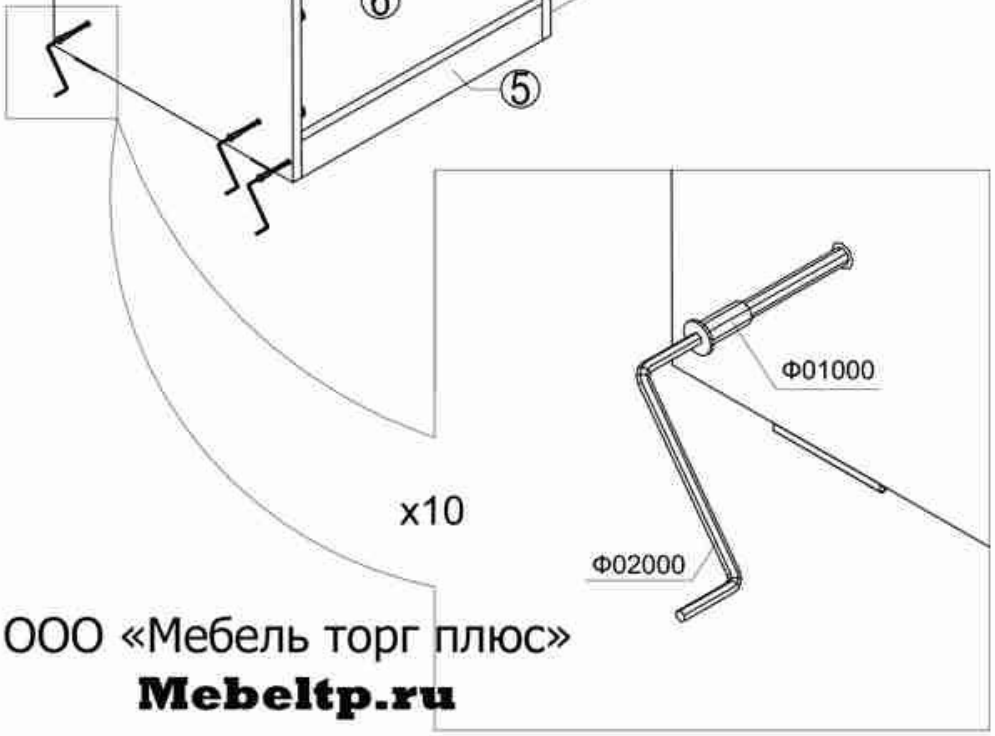

3

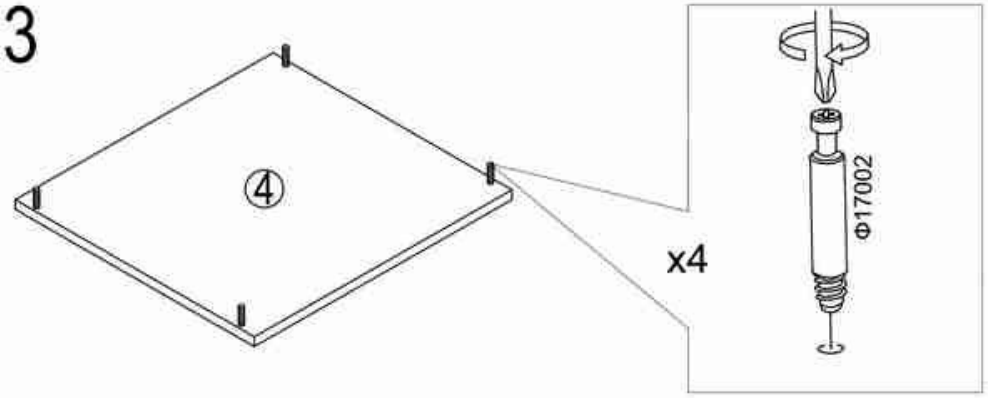

4

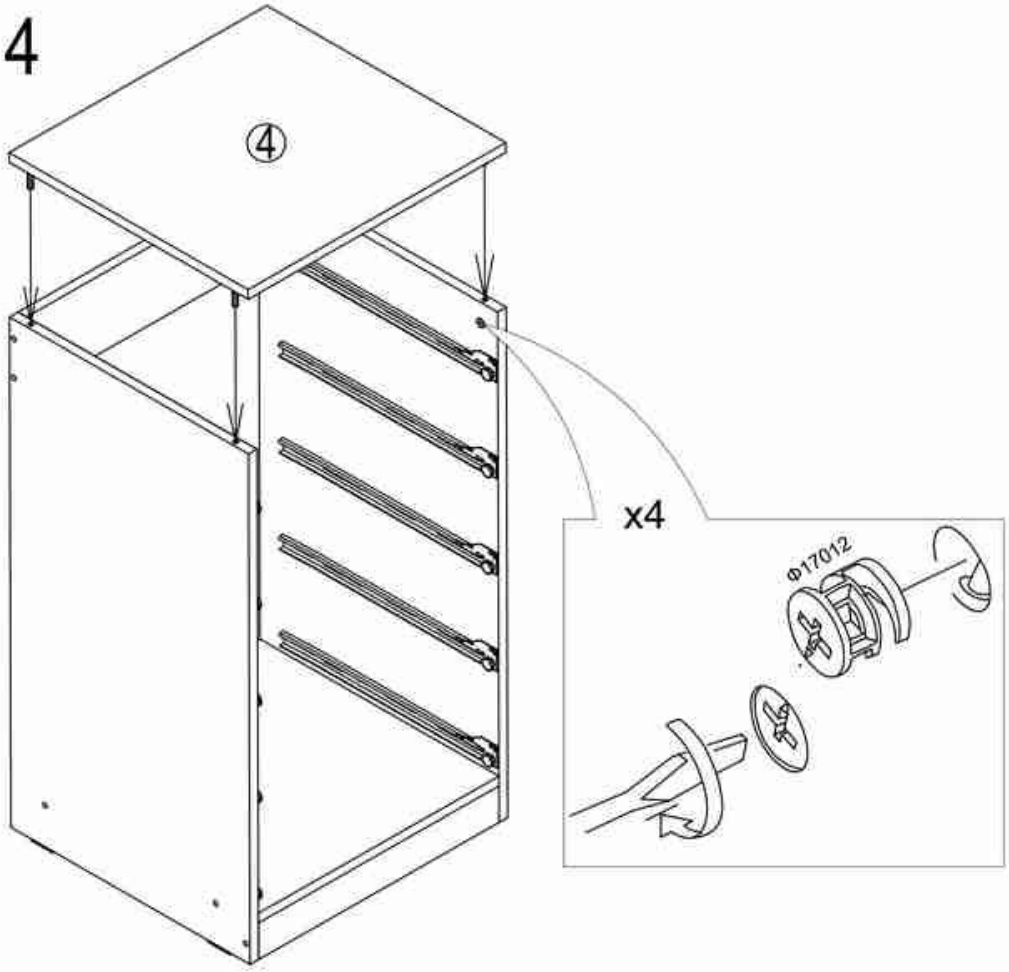

ООО «Мебель торг плюс»

Mebeltp.ru

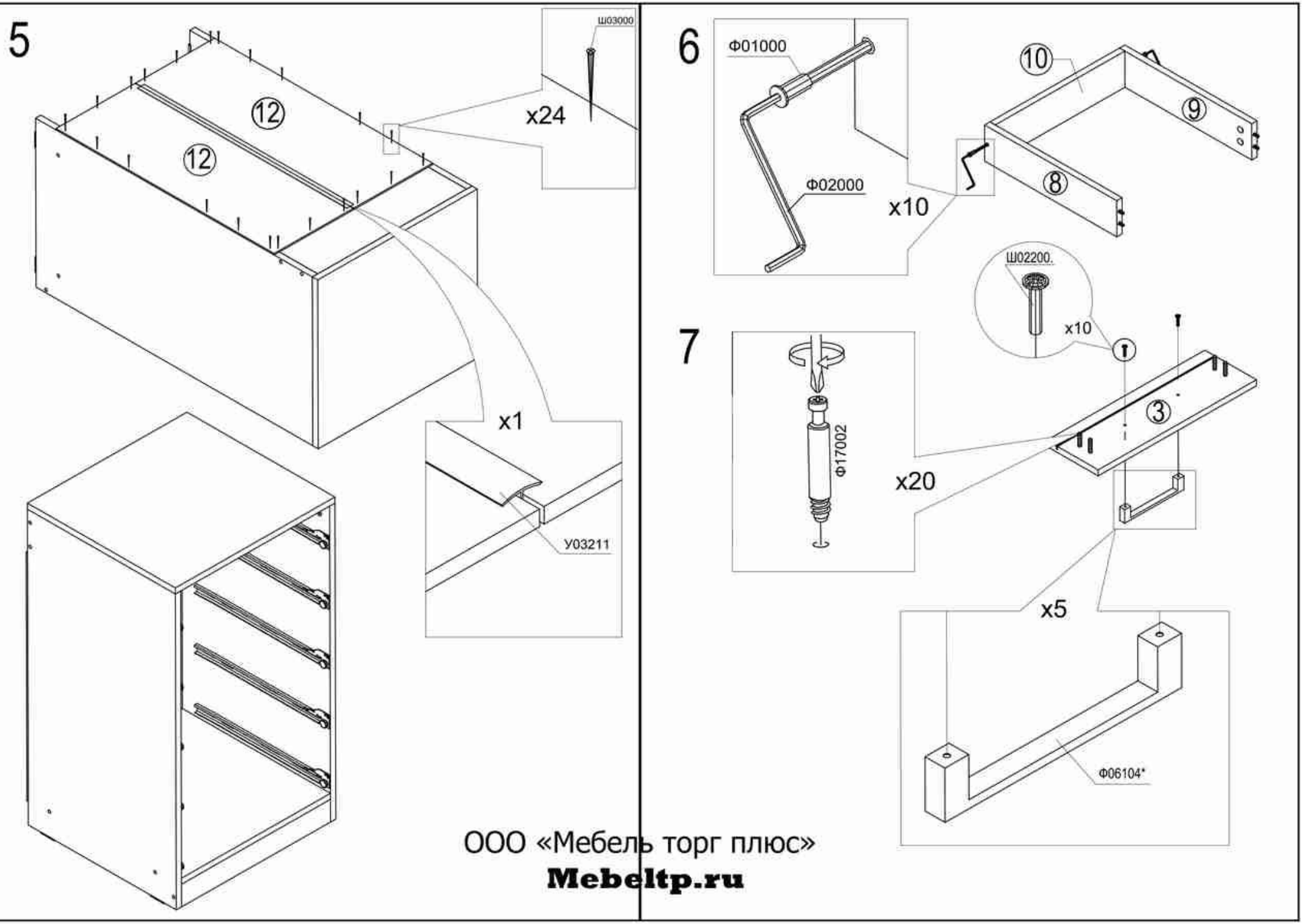

ООО «Мебель торг плюс»

Mebeltp.ru

8

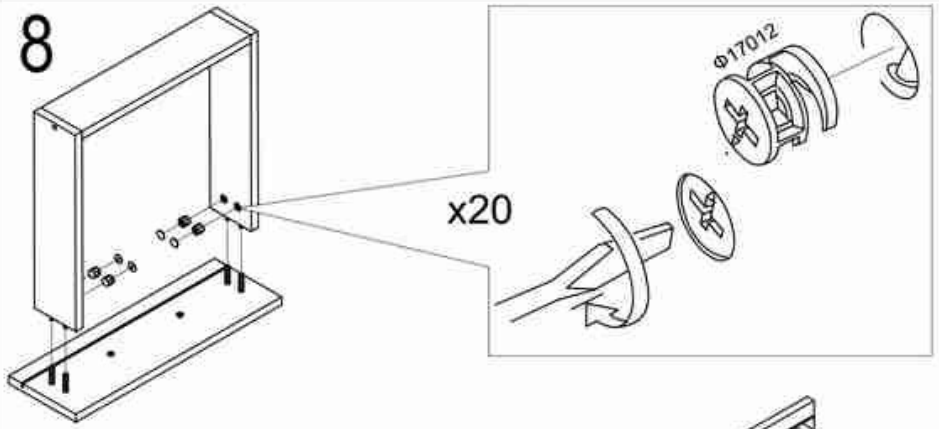

9

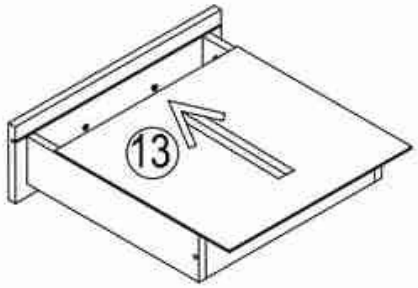

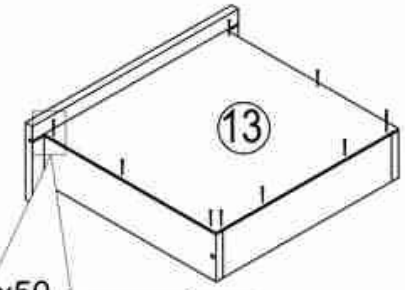

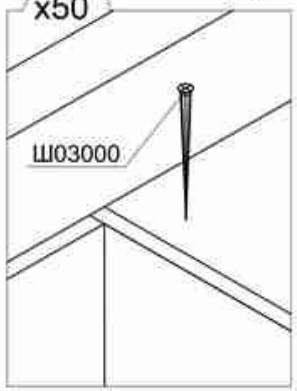

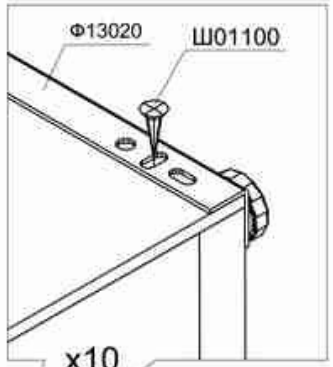

10

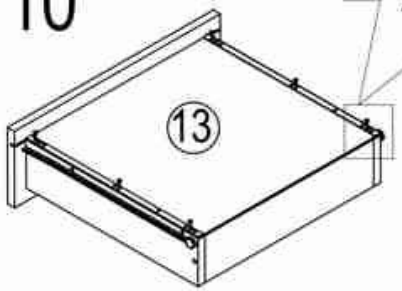

ООО «Мебель торг плюс»

Mebeltp.ru